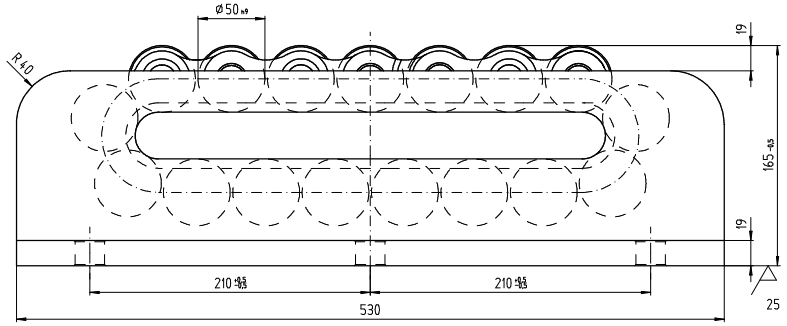


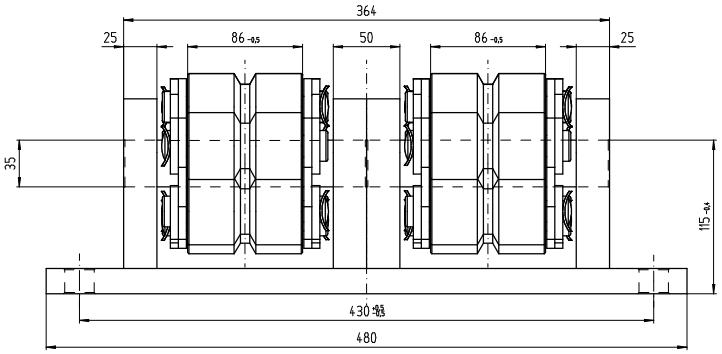


2 x 17 rollers
2 x 6 rollers under stress

This model has a "M" guidance in the central bridge for the roller chain.

The load carrying area is hardened and grinded.

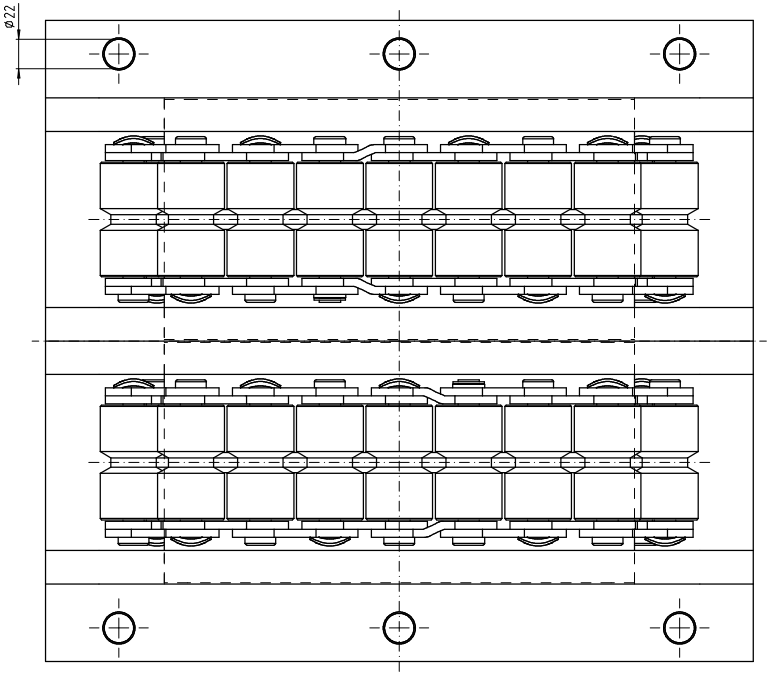


Capacity of Load:vertical max. 1380 kN

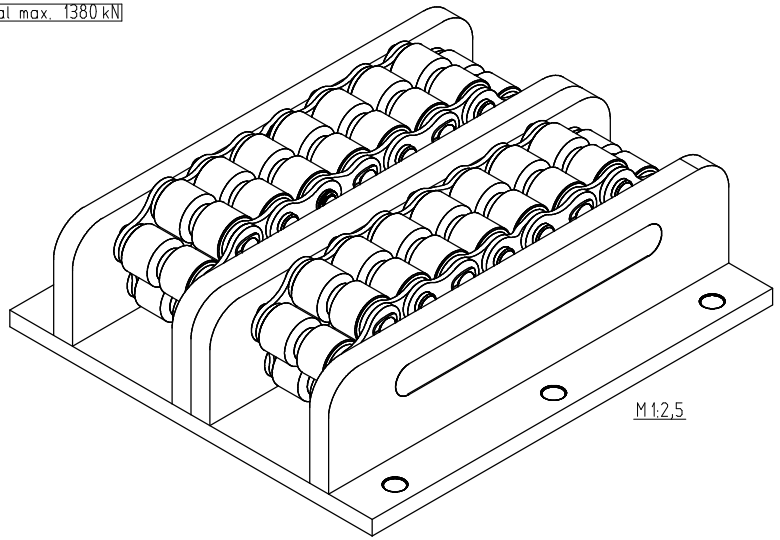


Für diese Unterlage behalten wir uns alle Rechte vor, auch für den Fall der Patenterteilung oder Gebrauchsmustereintragung. Sie darf ohne unsere vorherige schriftliche Zustimmung weder vervielfältigt noch sonstwie benutzt, nach Dritten zugänglich gemacht werden.

This document is our property for which we reserve all rights, including those relating to patents or registered designs. It must not be reproduced or used otherwise or made available to any third party without our prior permission in writing.

| | | | |
|---|---|---|---|
| Verwendungsbereich | Zul. Abweichung | Oberfläche | Maßstab 1:2 / 1:2,5 — Gewicht 168 kg |
| | | | Werkstoff, Halbzeug / Rohteil-Nr. / Modell- oder Gesenk-Nr.: 15ZI000 |
| | Datum | Name | Benennung |
| | Bearb. 23.10.15 | Börkey | Roller Skate Mod. V ZAM-H-50CrV4 |
| | Gepr. | | |
| | Norm | | |
| | BÖRKEY GmbH D-58089 Hagen | | Zeichnungsnummer 55-5-0129 — Blatt — Bl. |
| Zust. / Änderung / Datum / Norm | Urspr. | | Ers. f.: — Ers. d.: |